Vaia Waschtisch-Wandbatterie 190mm
Artikelnummer: 36712819

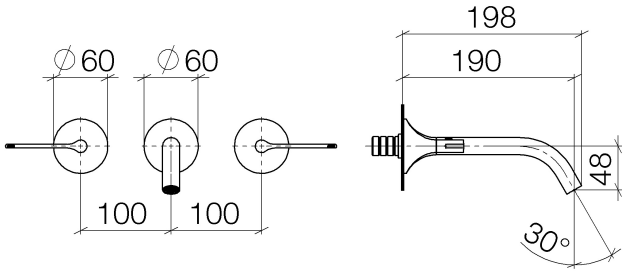

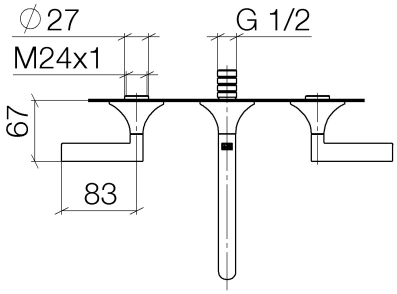

DORNBRACHT DEUTSCHLAND GMBH & CO.KG KÖBBINGSER MÜHLE 6 D-58640 ISERLOHN / GERMANY
TEL. +49 (0)2371-433-470 FAX +49 (0)2371-433-2345 E-MAIL: MAIL@DORNBRACHTGROUP.DE WEB: WWW.DORNBRACHT.COM

Explosionszeichnung

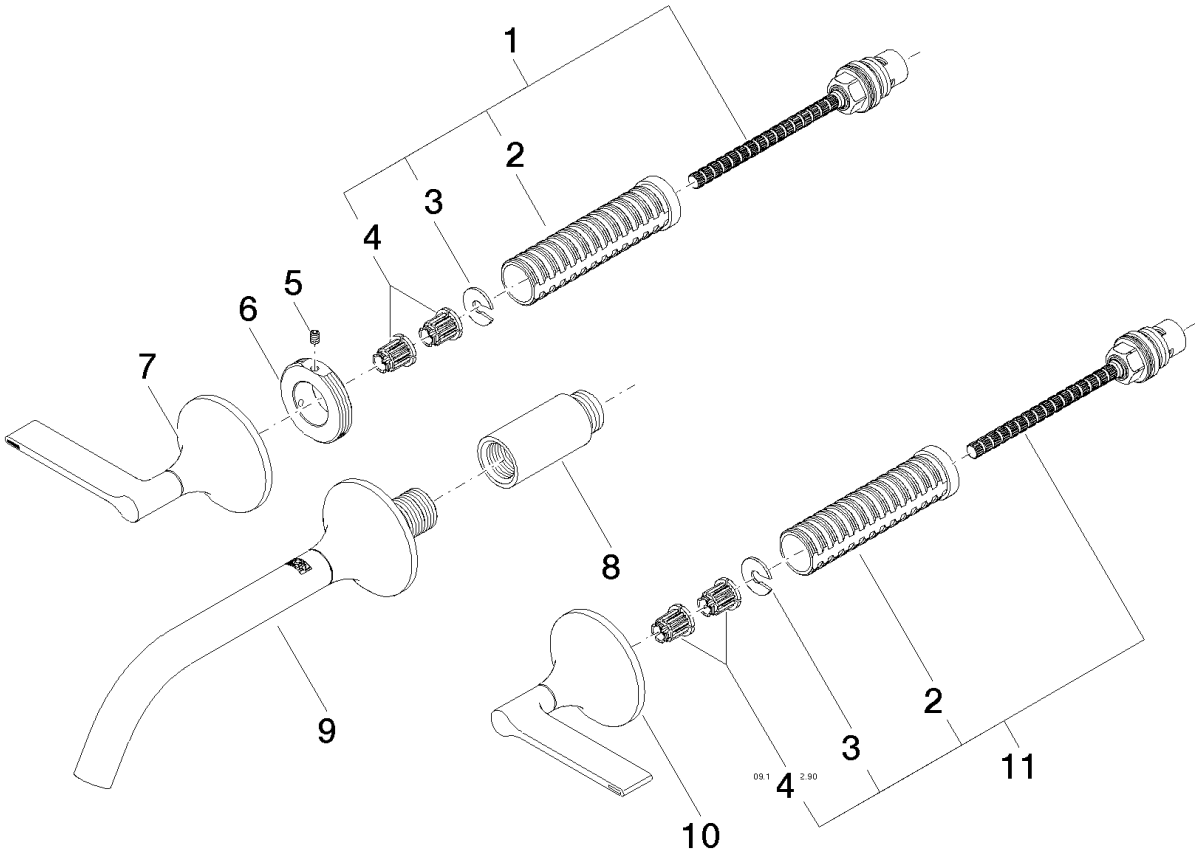

DORNBRACHT DEUTSCHLAND GMBH & CO.KG KÖBBINGSER MÜHLE 6 D-58640 ISERLOHN / GERMANY
TEL. +49 (0)2371-433-470 FAX +49 (0)2371-433-2345 E-MAIL: MAIL@DORNBRACHTGROUP.DE WEB: WWW.DORNBRACHT.COM

Bestellmenge

Nr.	Artikelnummer	Benennung	Verbaumenge
1	0490031570090	Oberteil	1
2	09184007790	Huelse	2
3	09160102690	Ring	2
4	09121200290	Rastbuchse	4
5	09311100890	Stift	2
6	09210216390	Scheibe	2
7	90208001300ff	Griff (hot)	1
8	0924030811090	Verlaengerung	1
9	13800809ff	Auslauf	1
10	90208001200ff	Griff (cold)	1
11	0490031560090	Oberteil	1

DORNBRACHT DEUTSCHLAND GMBH & CO.KG KÖBBINGSER MÜHLE 6 D-58640 ISERLOHN / GERMANY
TEL. +49 (0)2371-433-470 FAX +49 (0)2371-433-2345 E-MAIL: MAIL@DORNBRACHTGROUP.DE WEB: WWW.DORNBRACHT.COM

Durchflussdiagramm

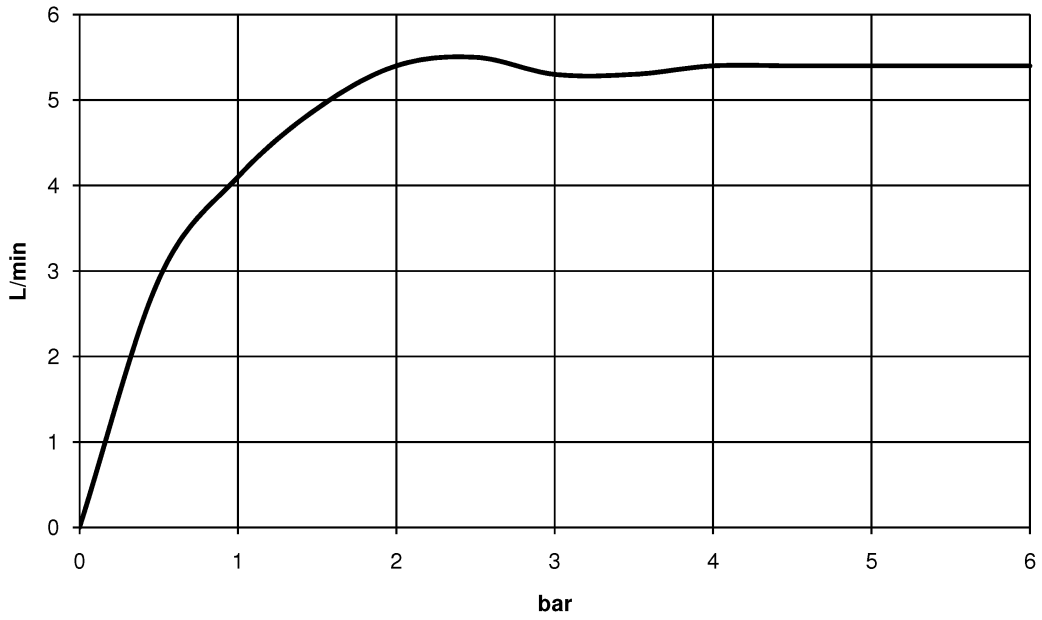

DORNBRACHT DEUTSCHLAND GMBH & CO.KG KÖBBINGSER MÜHLE 6 D-58640 ISERLOHN / GERMANY
TEL. +49 (0)2371-433-470 FAX +49 (0)2371-433-2345 E-MAIL: MAIL@DORNBRACHTGROUP.DE WEB: WWW.DORNBRACHT.COM